L

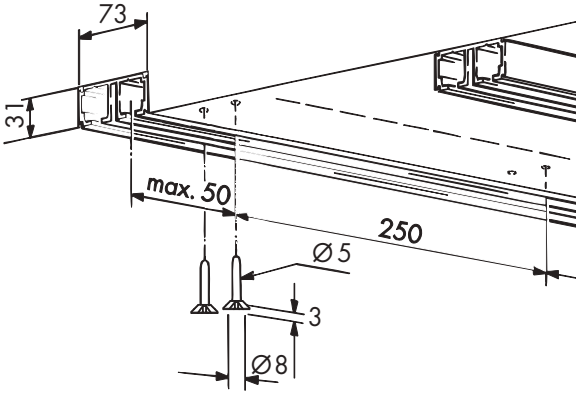

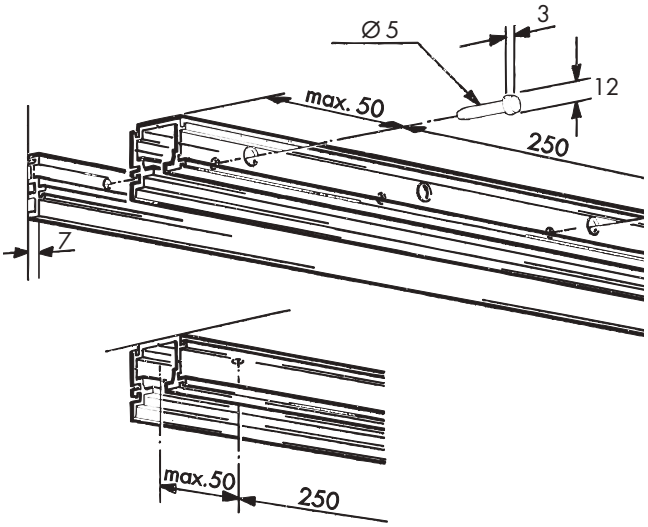

M

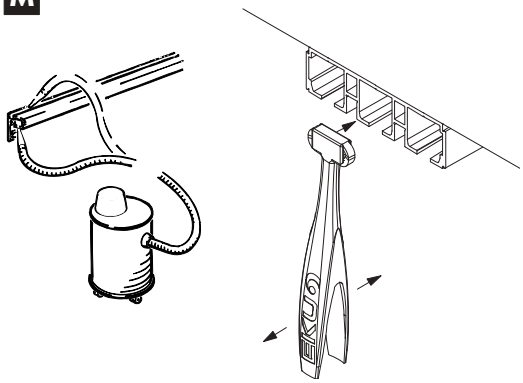

Schienenreiniger
Track cleaner
Nettoyant pour rails
No. 057.3099.071

N

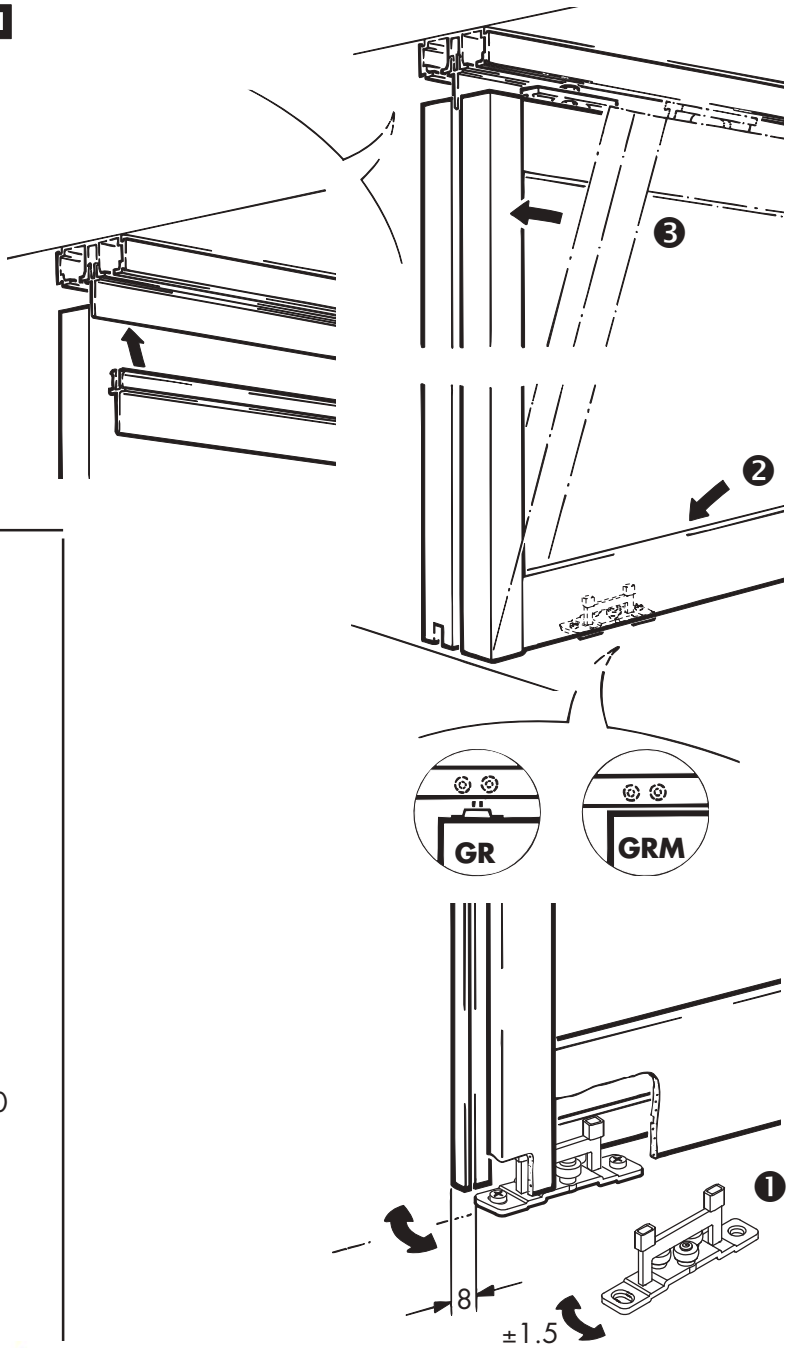

O

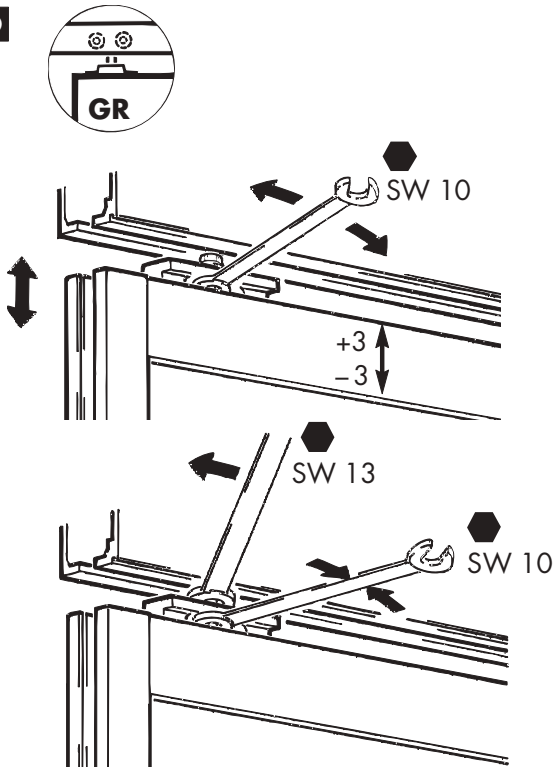

kitchensource.com
☎ 1.800.667.8721

O

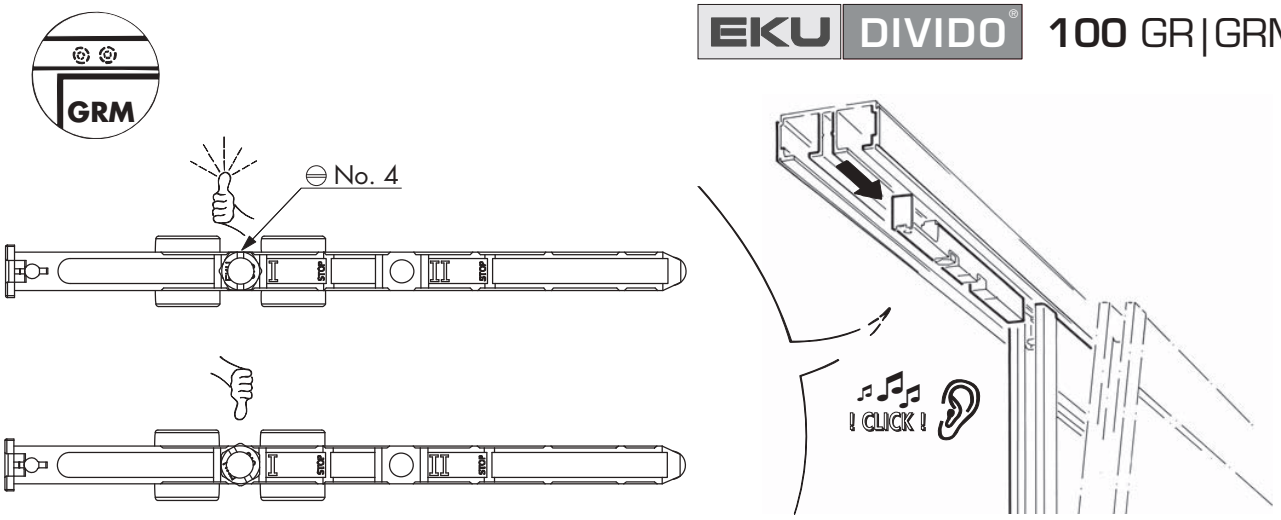

P

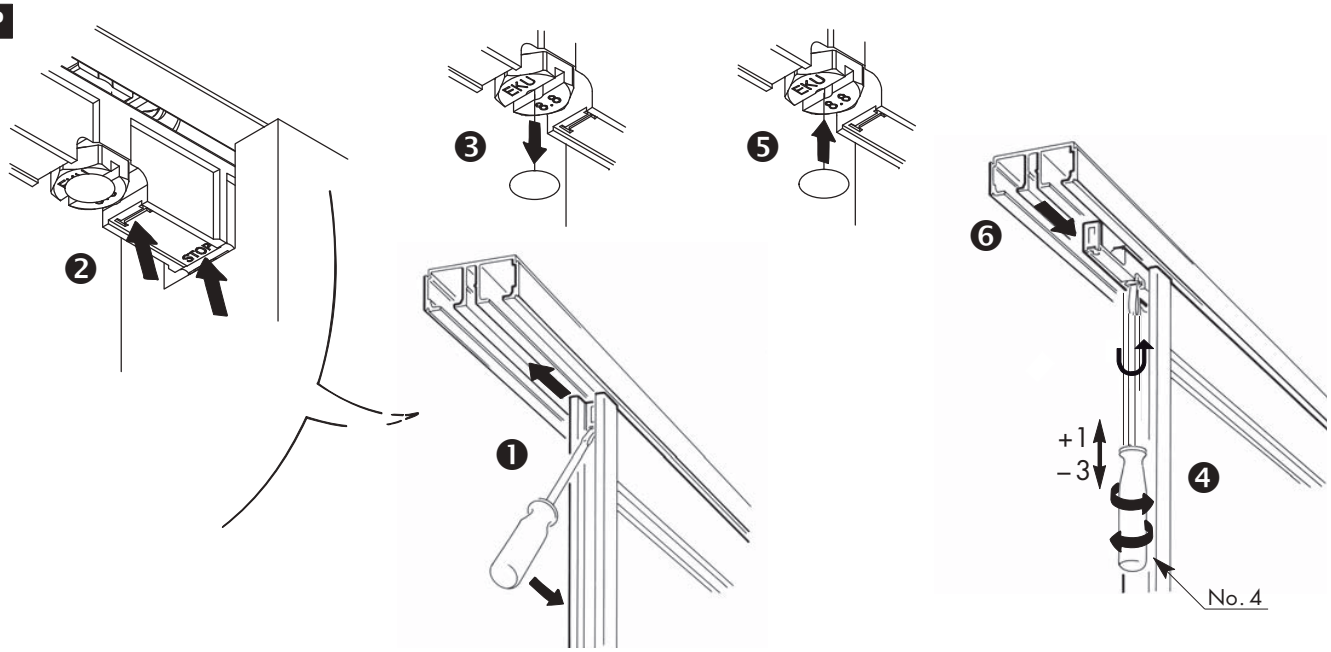

Q

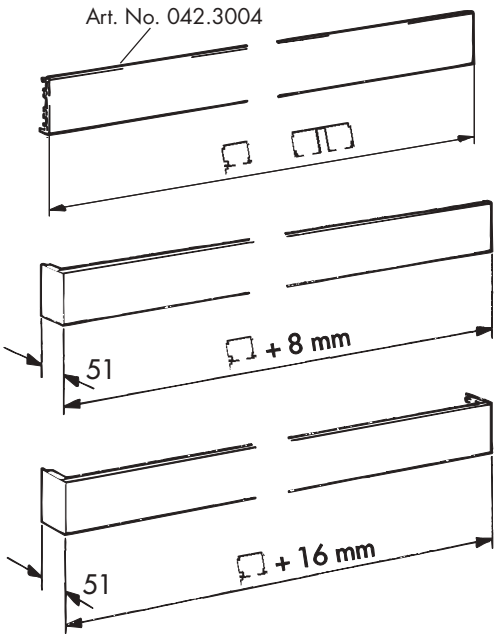

R

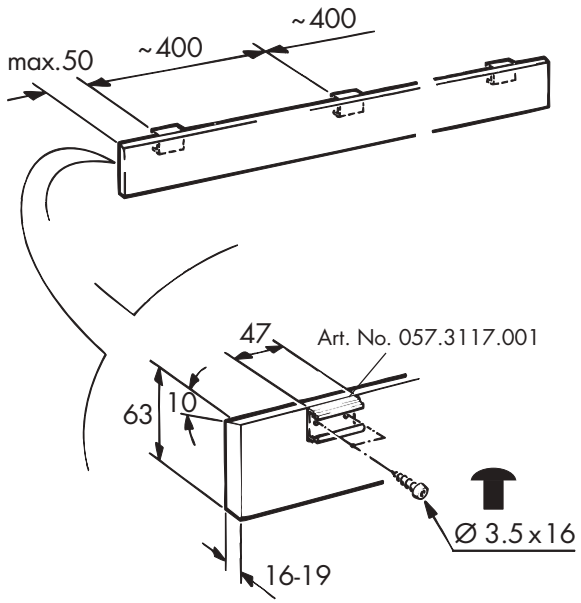

kitchensource.com
1.800.667.8721

S

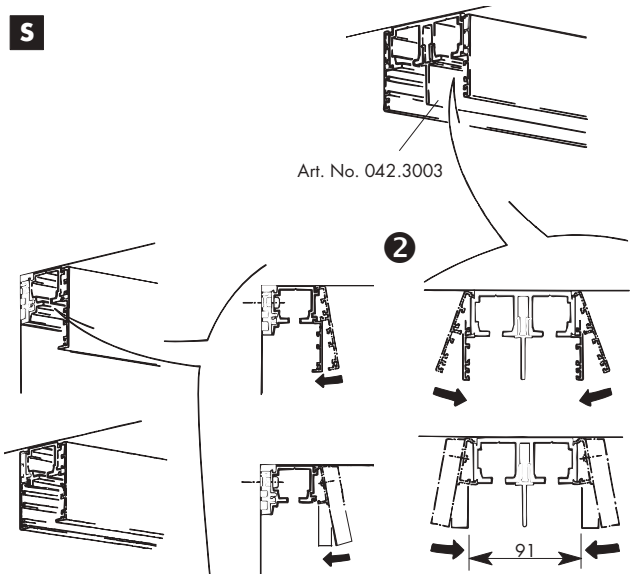

Optional/optional/optionnelle

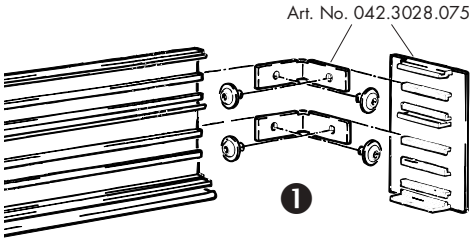

T

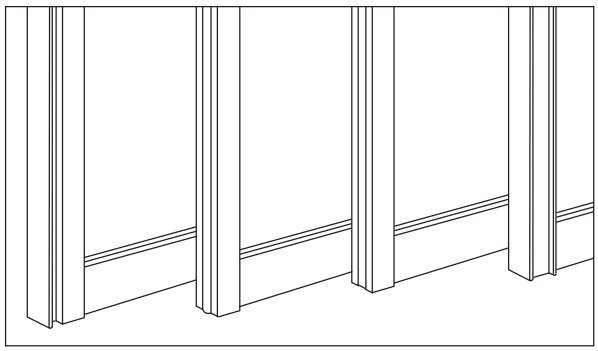

Türanschlag mittig / Door mounting centre / Pose de porte médiane

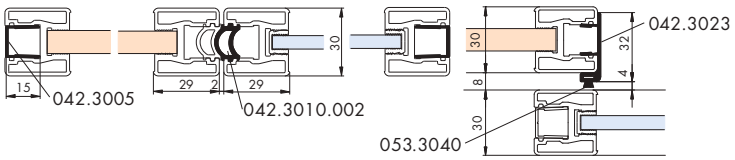

Einbaubeispiele / Mounting examples / Exemples de montage
Türanschlag seitlich / Door mounting lateral / Pose de porte latérale

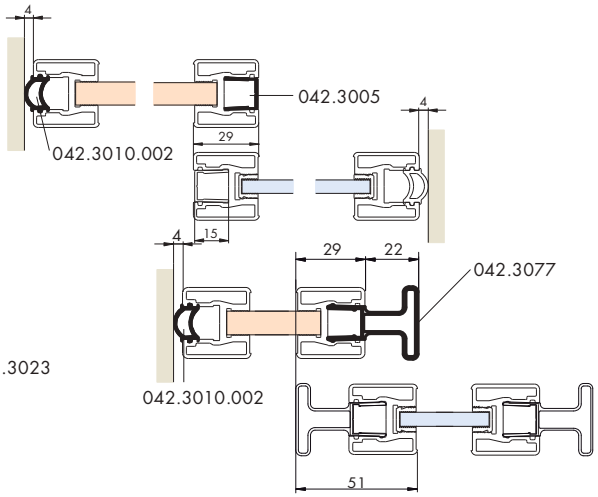

U

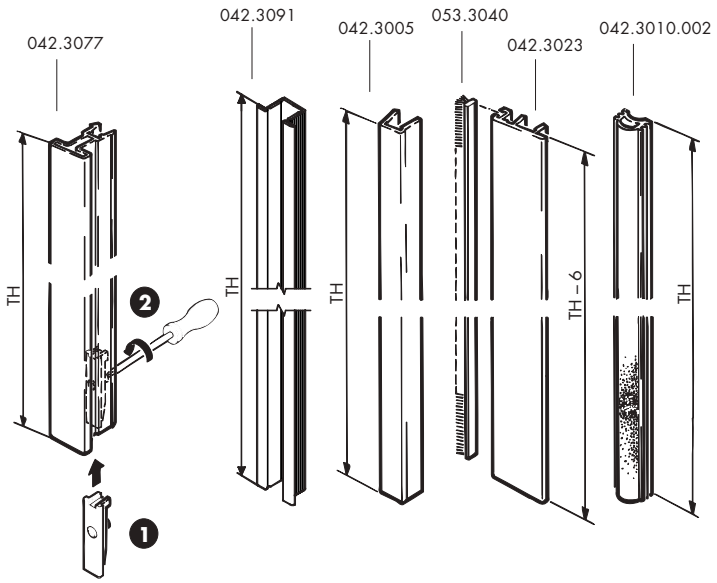

V

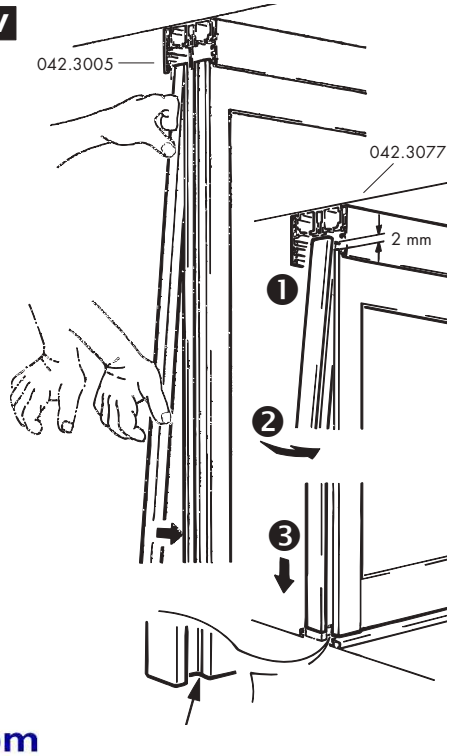

kitchensource.com
1.800.667.8721

GR

Einbaubeispiele / Mounting examples / Exemples de montage

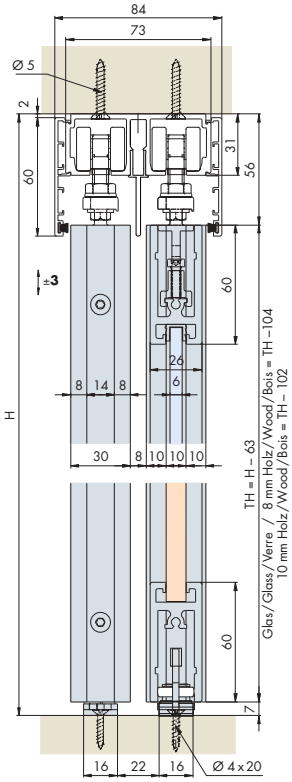

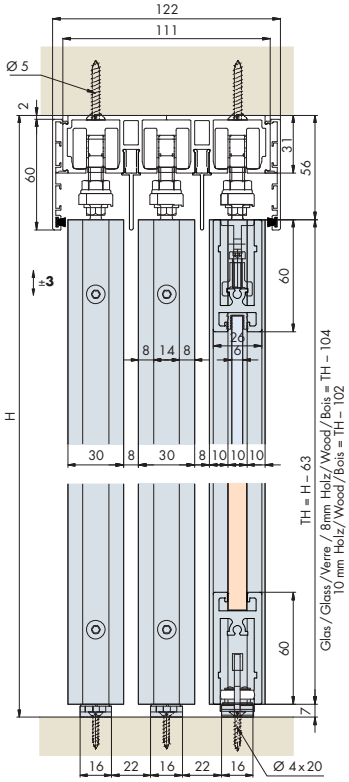

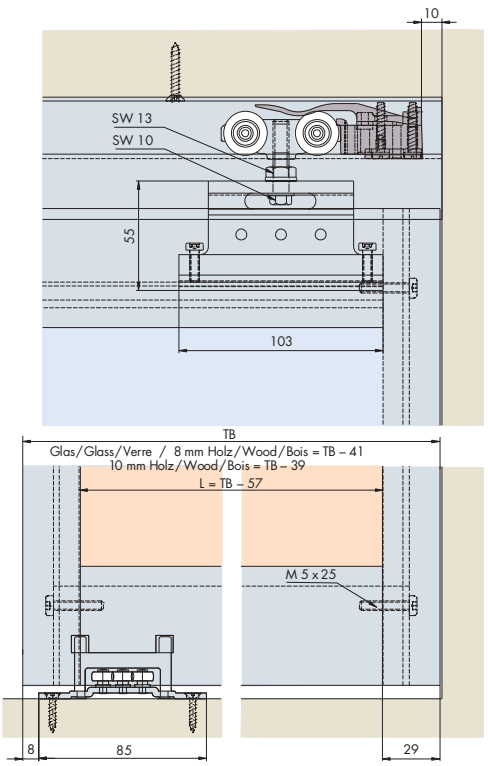

GRM

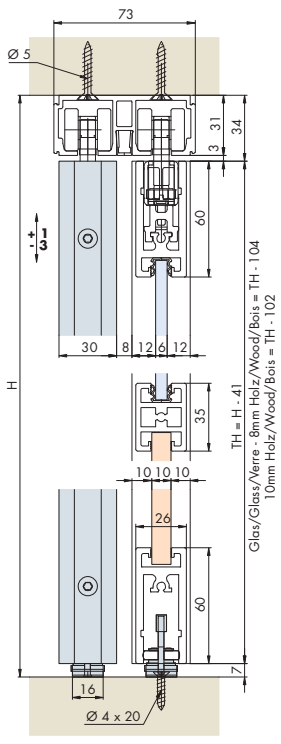

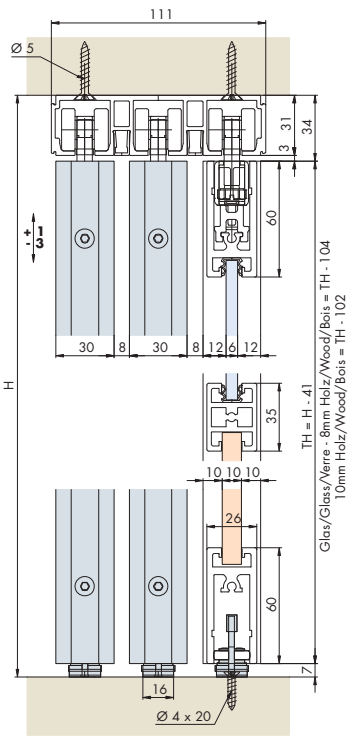

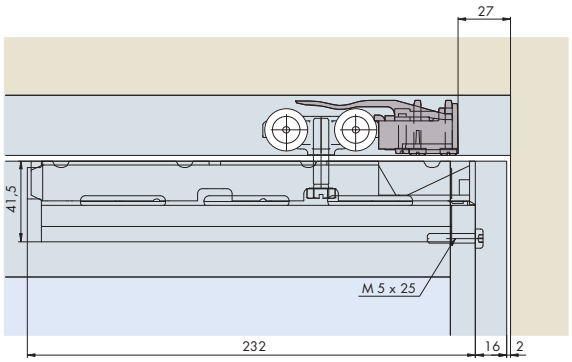

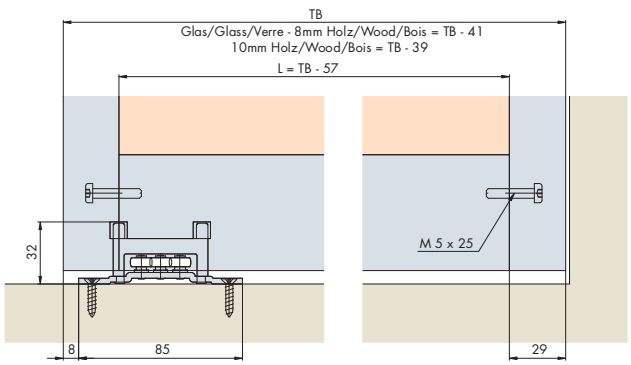

::kitchensource.com
☎ 1.800.667.8721